性能参数		
项目	单位	数值
额定功率	kW	7.5
额定电压	V	380
额定电流	A	26
峰值电流	A	65
额定转速	r/min	1500
最高转速	r/min	3000
额定力矩	N.m	48
峰值力矩	N.m	120
反电势	V/krm	115
力矩系数	N.m/A	1.85
转子惯量	$kg.m^2 \times 10^{-4}$	142.6
绕组（线间）电阻	Ω	0.174
绕组（线间）电感	mH	3.4
电气时间常数	ms	19.4
极对数		5
重量	kg	35.3

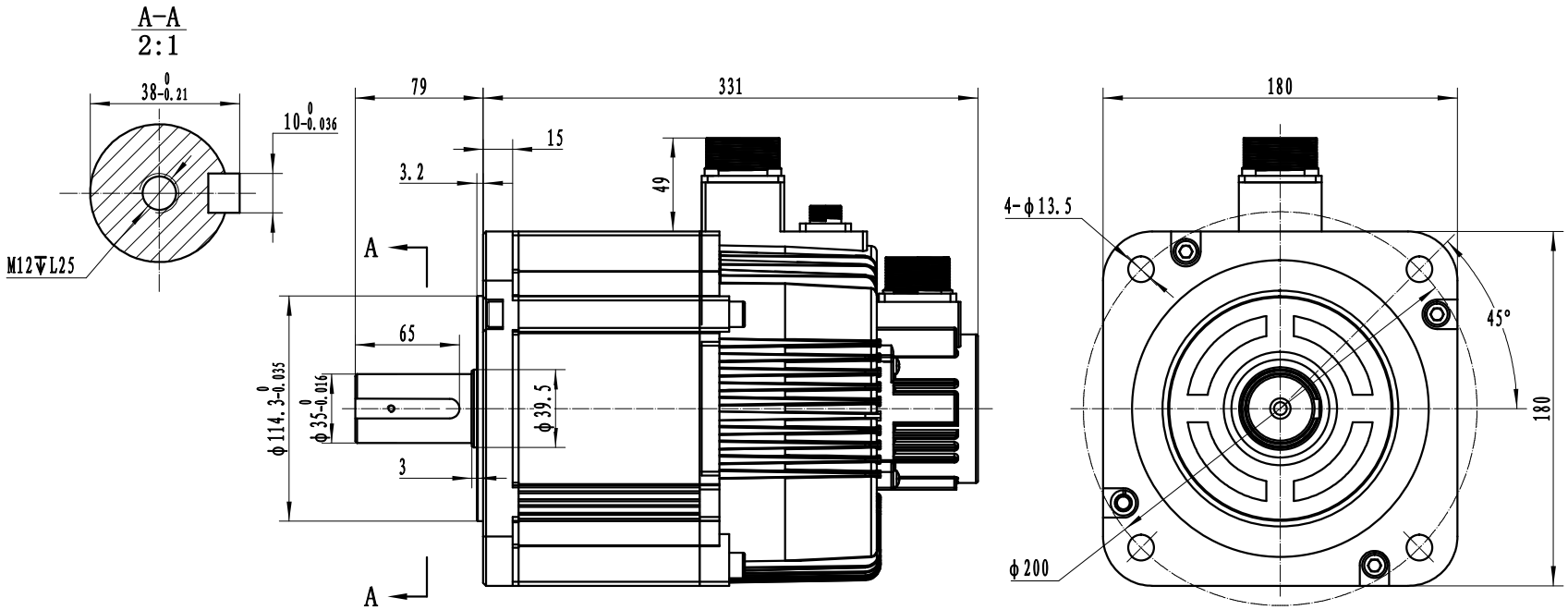

制动器参数		
项目	单位	数值
用途	-	保持制动
保持转矩	N.m	50
供电电压	Vdc±10%	24
脱离时间	ms	80
吸合时间	ms	180
回转间隙	°	0.5

编码器零点与电机相位关系

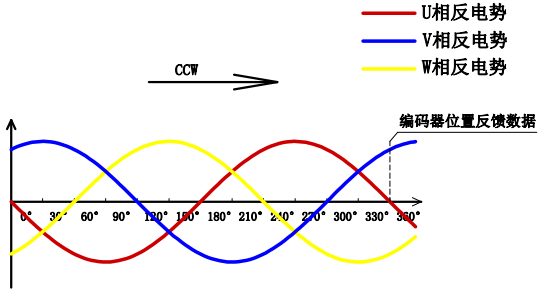

连接器

动力线

插座型号	插头：YD32J4Z-口			
针脚编号	1	2	3	4
定　义	PE	U	V	W

抱闸线

插座型号	插头：XS16J4Z			
针脚编号	1	2	3	4
定　义	Brk+	Brk-	空	空

编码器线

插座型号	插头：YD28J7Za-口						
针脚编号	1	2	3	4	5	6	7
定　义	PE	E-	E+	SD-	0V	SD+	5V

转速-转矩特性图

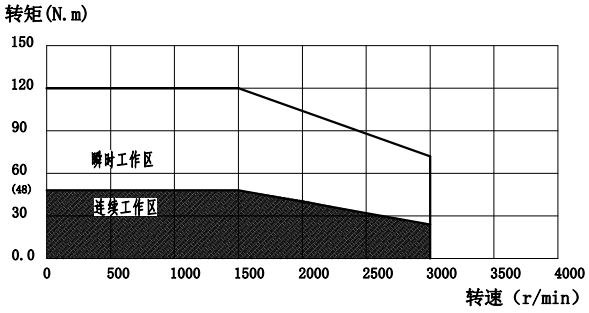

伺服电机的过载保护特性

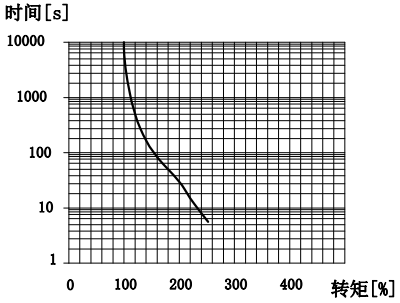

注：以上过载保护特性并不保证可在100%以上输出条件下连续使用
使用时，请将有效转矩控制在“转速-转矩特性”的连续使用范围内

符合ROHS指令
G表示关键尺寸
Z表示重要尺寸

标记	处数	更改文件号	签名	日期

设计			标准化		
审核			会签		
工艺			批准		

规格书

阶段标记				质量	比例
					1:2.5
共 1 张				第 1 张	

SERVOTRONIX
always in motion™

P3C-G75B118EJ

高创旋转伺服电机