性能参数		
项目	单位	数值
额定功率	W	1000
额定电压	V	220
额定电流	A	5.8
峰值电流	A	17.4
额定转速	r/m	2000
峰值转速	r/m	3000
额定力矩	N.m	4.77
峰值力矩	N.m	14.31
反电势	V/1000r/m	53
力矩系数	N.m/A	0.82
转子惯量	$kg.m^2\times10^{-4}$	7.21
绕组（线间）电阻	Ω	0.73
绕组（线间）电感	mH	9.7
电气时间常数	ms	13.3
极对数		5
重量	kg	7.4

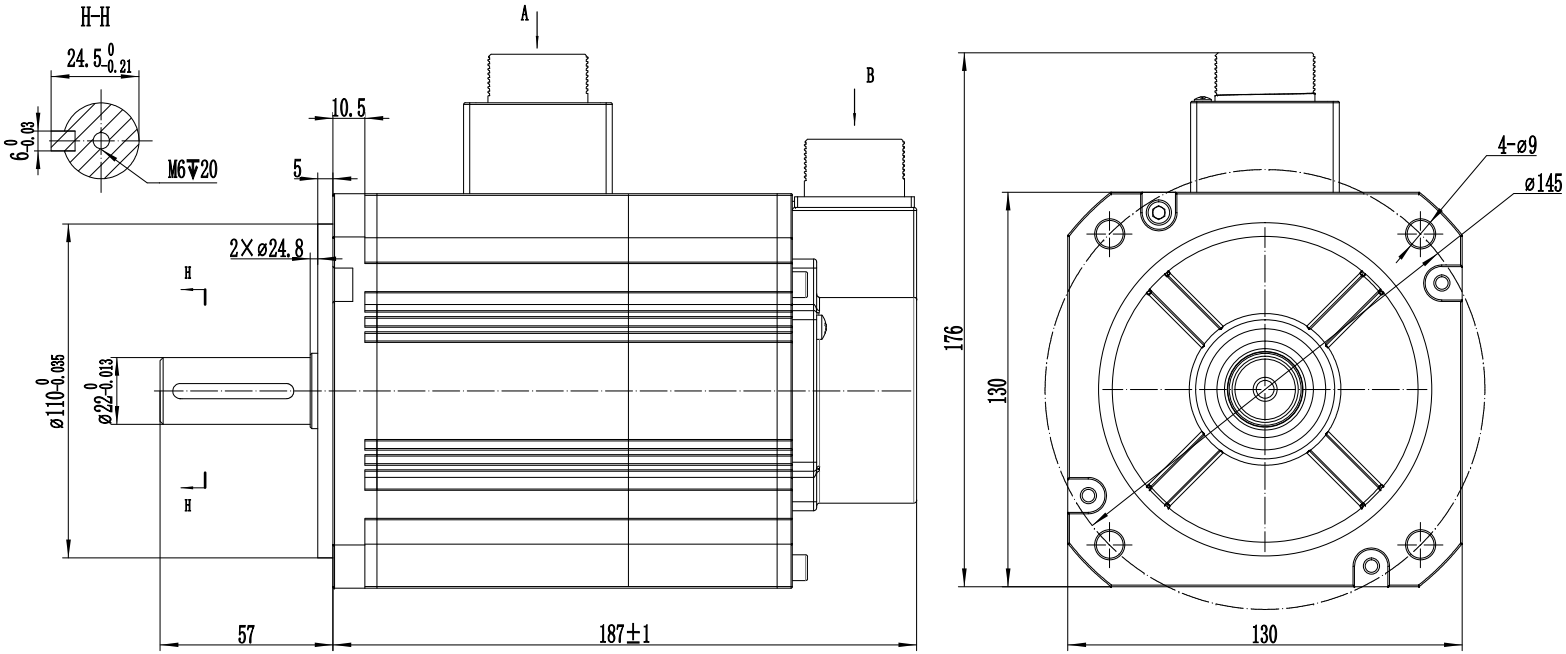

编码器零点与电机相位关系

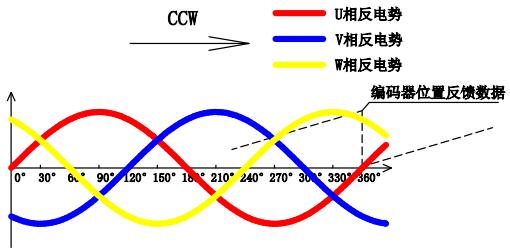

制动器参数		
项目	单位	参数
用途	-	保持制动
保持转矩	Nm	15
供电电压	Vdc±10%	24
脱离时间	ms	60
吸合时间	ms	100
回转间隙	度	±0.5

转速-转矩特性图

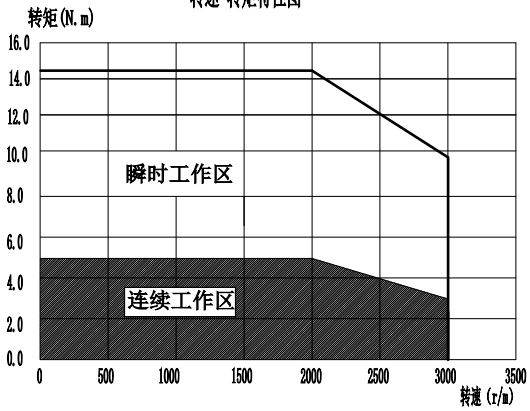

伺服电机的过载保护特性

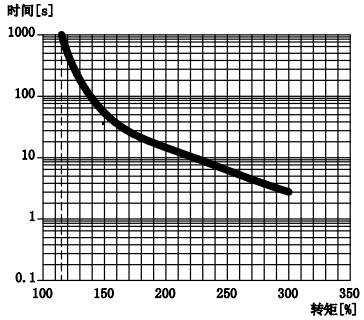

注：以上过载保护特性并不保证可在100%以上输出条件下连续使用
使用时，请将有效转矩控制在“转速-转矩特性”的连续使用范围内

连接器

动力线

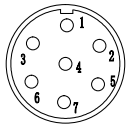

插座型号	YD28J7Z-E						
针脚编号	1	2	3	4	5	6	7
定义	PE	U	V	W	Brk+	Brk-	/

编码器线

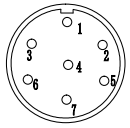

插座型号	YD28J7Z-E						
针脚编号	1	2	3	4	5	6	7
定义	PE	E-	B+	SD-	0V	SD+	+5v

符合ROHS指令
G表示关键尺寸
Z表示重要尺寸

借(通)用件登记
年 月 日启用
版本号 20250707

标记	处数	分区	更改文件号	签名	年、月、日
设计			标准化		
审核					
工艺			批准		

规格书

阶段标记	数量	比例
共 张	第 张	

SERVOTRONIX always in motion™

P3C-C10A113ET

高创旋转伺服电机