性能参数

项目	单位	数值
额定功率	W	3000
额定电压	V	380
额定电流	A	11
峰值电流	A	33
额定转速	r/m	2000
峰值转速	r/m	3000
额定力矩	N.m	14.3
峰值力矩	N.m	42.9
反电势	V/1000r/m	89
力矩系数	N.m/A	1.3
转子惯量	$kg.m^2\times10^{-4}$	13.69
绕组（线间）电阻	Ω	0.7
绕组（线间）电感	mH	9.5
电气时间常数	ms	13.6
极对数		5
重量	kg	10.7

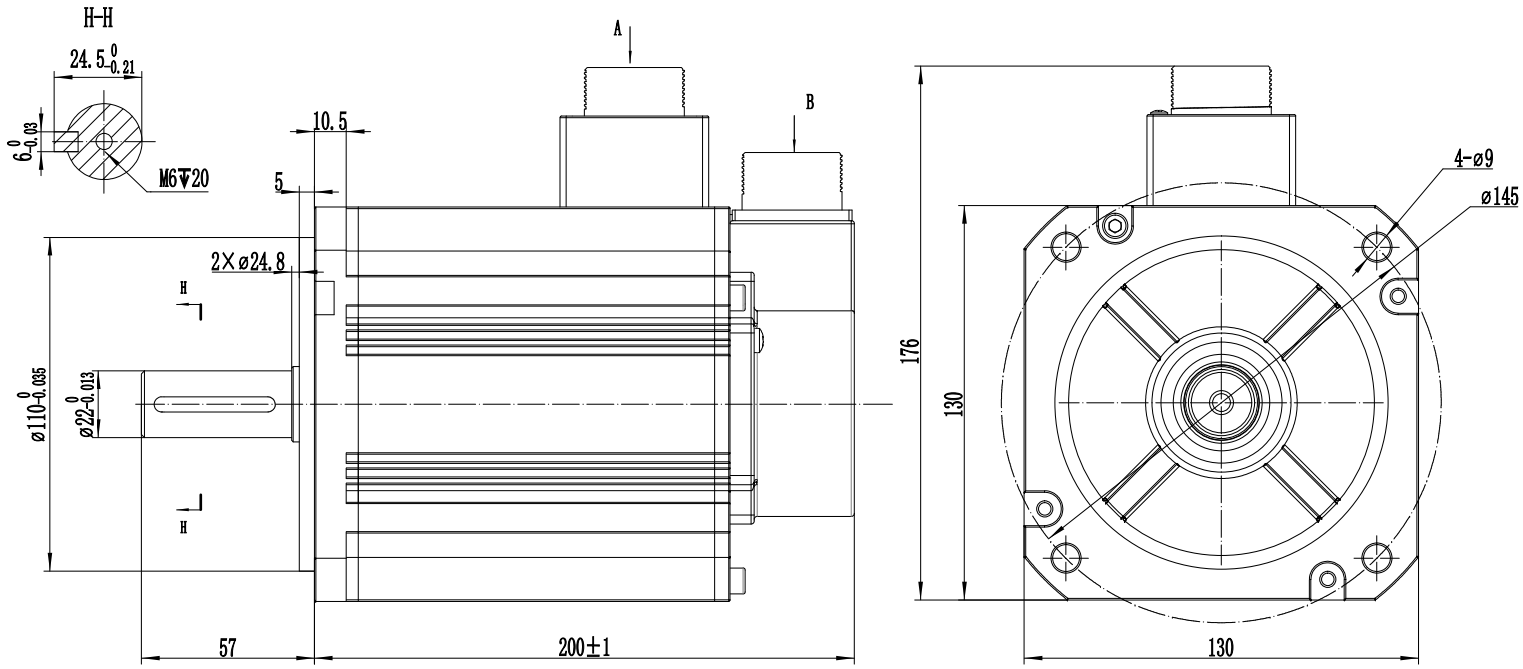

编码器零点与电机相位关系

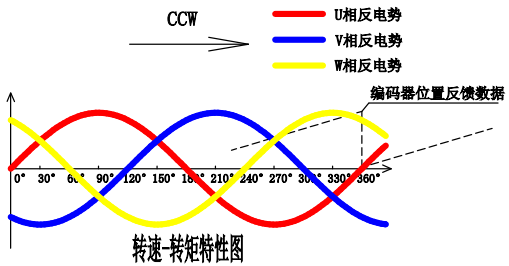

转速-转矩特性图

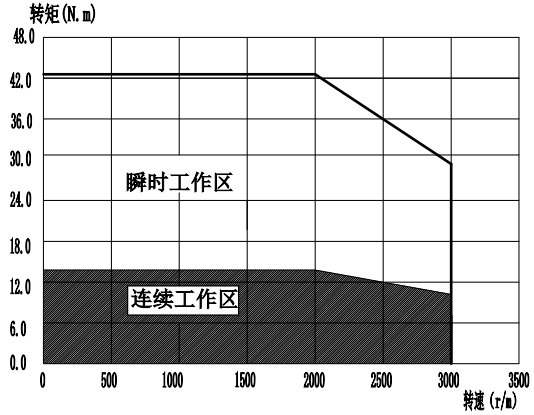

伺服电机的过载保护特性

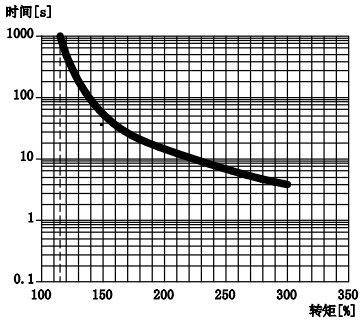

注：以上过载保护特性并不保证可在100%以上输出条件下连续使用
使用时，请将有效转矩控制在“转速-转矩特性”的连续使用范围内

连接器

动力线

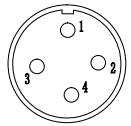

插座型号	YD28J4Z-E			
针脚编号	1	2	3	4
定义	PE	U	V	W

编码器线

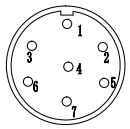

插座型号	YD28J7Z-E						
针脚编号	1	2	3	4	5	6	7
定义	PE	E-	E+	SD-	0V	SD+	+5v

符合ROHS指令
G表示关键尺寸
Z表示重要尺寸

借(通)用件登记
年 月 日启用
版本号 20250707

标记	处数	分区	更改文件号	签名	年、月、日
设计			标准化		
审核					
工艺			批准		

规格书

SERVOTRONIX always in motion™

P3C-C30B113ST

高创旋转伺服电机

阶段标记	数量	比例

共 张 第 张