高创通用	长度（L）	裁线长度	放线误差
	L	依订单长度	L±0.2%mm

型号：SFC-A82A43-01口口-F

005:0.5M/ 01:1M/ 10:10M

REV	ZONE	LTR	DESCRIPTION	DATE	REVISER
0			正式发行	03/06/25	Lian

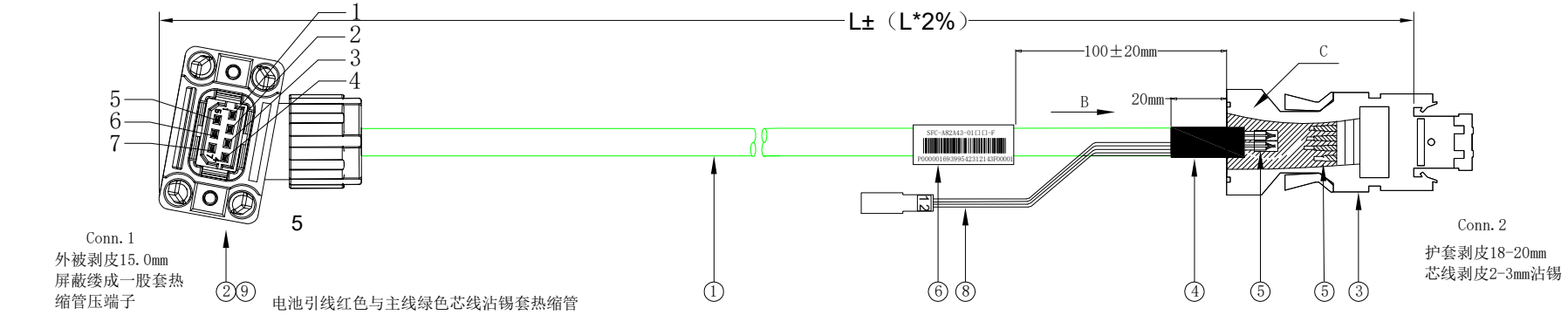

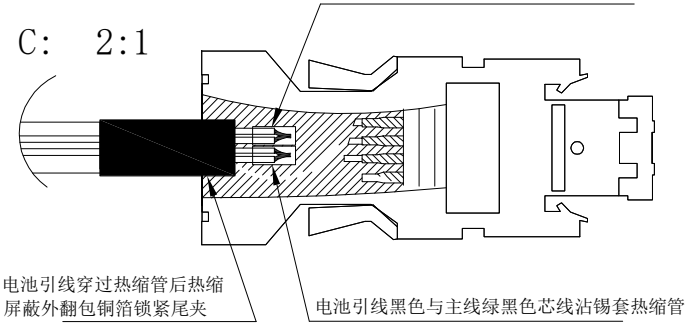

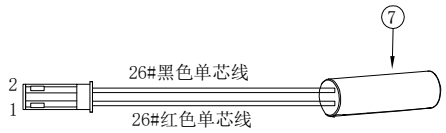

注：封袋前，每个袋内需放1PCS电池BT01.

松 州 科 技
受 控 文 件
日期:2025年03月14日

技术要求:
1、成品百分百测试断短路，误配;
2、导通阻抗：MAX 3Ω;
3、绝缘阻抗：≥20MΩ，DC 300V/10S;
4、AC耐压：300V/10S;漏电流：MAX 3mA;
5,未注公差尺寸：±5.0mm,总线长正公差不管控

不同米数型号物料号对照表		
料号	型号	长度
17415000A00389	SFC-A82A43-0103-F	3米
17415000A00417	SFC-A82A43-0105-F	5米
17415000A00373	SFC-A82A43-0110-F	10米
17415000A00367	SFC-A82A43-0115-F	15米
17415000A00385	SFC-A82A43-0120-F	20米

SFC-A82A43-01口口-F

17415000A0038923121 43F00001

序列号：依次增加
3F:松州
生产日期
产品物料号

接线图
（适用于0-20米（含）以内）
（DP810YY NY 3P*24AWG）

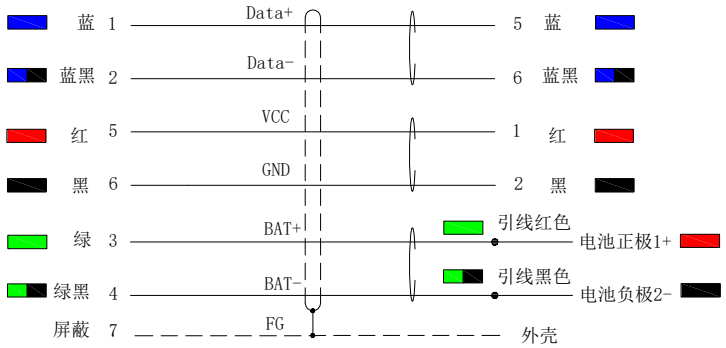

材料信息表:

序号	名 称	数量	单位	料 号	规格描述	备 注
1	线材	L	M	DP810YY NY 3P*24AWG 绿	6芯拖链线 CE RoHS E517847 兄 AWM STYLE 20276 80℃ 30V VW-1 绿色PVC外被 耐油100℃x96h（UL758） OD:6.3±0.3mm 红/黑/绿/绿黑/浅蓝/浅蓝黑	标柔线
2	连接器	1	PCS	SC-MC7S-A620-1C	MC编码器插头	三竹
3	连接器	1	PCS	SC-06-4(12119400000273)	1394 6pin线端公头 半金,灰色外壳	三竹
4	热缩管	1	PCS	X-B-RSGH8-30	黑色 直径8mm 长度30mm	
5	热缩管	6	PCS	X-B-RSGH1.5-10	黑色 直径1.5mm 长度10mm	
6	标签	1	PCS	CG-XLBQ-44*46	线缆标签44*46 自粘型 卷装	
7	电池	1	PCS	BT01	EVE ER14505 3.6V	
8	电池引线	1	PCS	BT01-CBL	E电池引线 红/黑 150mm 26AWG	
9	信号端子	7	PCS	S-FMC19012220	12219400000582,适配AWG26-22线径,信号端子	三竹
10						

MATERIAL: SEE NOTE

FINISH:

THIRD ANGLE PROJECTION

TOLERANCE UNSPECIFIED	
.XXX	±0.10
.XX	±0.15
.X	±0.20
ANGLE	±0.5°

ITEM:	NAME:	DATE:
DRAWN:	MA	3/6/25
DESIGNER:	MA	3/6/25
CHECKED:	LIAN	3/6/25
APPROVED:	LIAN	3/6/25

嘉兴松州工业科技有限公司
SONGZHOU Industrial Technology Co., Ltd.

NAME: 高创BD3+P3系列40机座编码器线(前出线)

PART NO: SFC-A82A43-01**-F

DRAWING NO: SZSR2451

UNIT: mm | SIZE: A3 | REV: 00

SCALE: 1:1 | SHEET: 1 OF 1