| 东菱通用 | 长度（L） | 裁线长度 | 放线误差 |
|---|---|---|---|
| | L | 依订单长度 | L±0.2%mm |

| REV | ZONE | LTR | DESCRIPTION | DATE | REVISER |
|---|---|---|---|---|---|
| 00 | | | 试作发行 | 06/26/25 | 马京冲 |
| | | | | | |
| | | | | | |

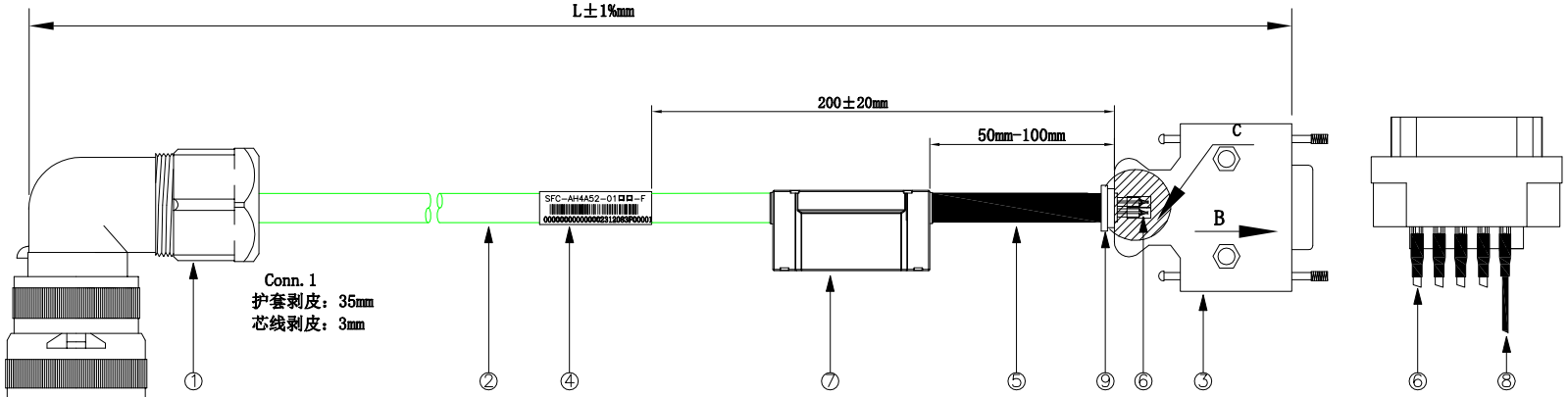


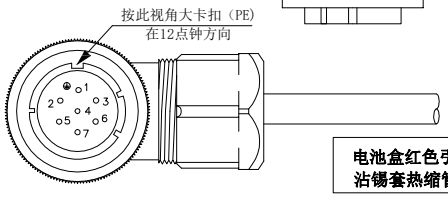


Conn.2
护套剥皮20mm
芯线剥皮2-3mm沾锡
屏蔽捋成一股套H1.5-20 ⑧
热缩管，焊在26脚位上

电池盒红色引线与主线绿色芯线
沾锡套热缩管

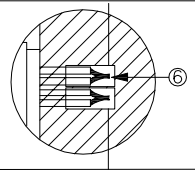


电池盒黑色引线与主线绿黑色芯线
沾锡套热缩管

C: 2:1

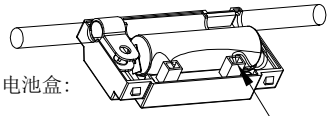


Conn.3
电池盒引线穿过热
缩管插入此处

| | | | | | | |
|---|---|---|---|---|---|---|
| 12 | 10 | 8 | 6 | 4 | 2 | |
| 13 | 11红 | 9 | 7 | 5 | 3 | 1 蓝 |
| 25 | 23 | 21 | 19 | 17 | 15 | |
| 26屏蔽 | 24黑 | 22 | 20 | 18 | 16 | 14蓝黑 |

B视图

技术要求:
1、成品百分百测试断短路，误配;
2、导通阻抗：MAX 3Ω;
3、绝缘阻抗：≥20MΩ，DC 300V/10S;
4、AC耐压：300V/10S;漏电流：MAX 3mA;
5,未注公差：±5.0mm,总线长正公差不管控。

松 州 科 技
受 控 文 件
日期:2025年06月26日

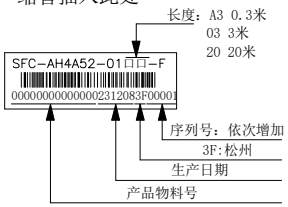


| 不同米数型号物料号对照表 | | |
|---|---|---|
| 料号 | 型号 | 长度 |
| | SFC-AH4A52-0103-F | 3米 |
| | SFC-AH4A52-0105-F | 5米 |
| | SFC-AH4A52-0110-F | 10米 |
| | SFC-AH4A52-0115-F | 15米 |
| | SFC-AH4A52-0120-F | 20米 |

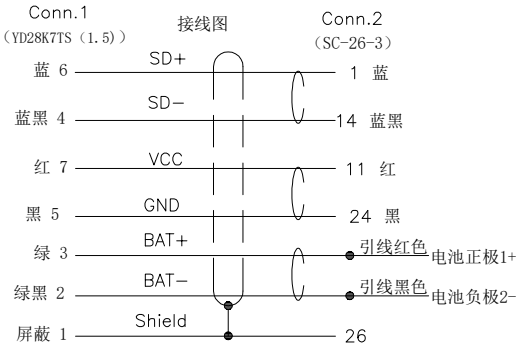


材料信息表:

| 序号 | 名 称 | 数量 | 单位 | 料 号 | 规格描述 | 备 注 |
|---|---|---|---|---|---|---|
| 1 | 连接器 | 1 | PCS | YD28K7TSLa（1.5)-7 | 电源插头 YD28K7TSLa（1.5） 线锁孔直径φ7 | |
| 2 | 线材 | L | M | DP810YY NY<br>3P*24AWG 绿 | 6芯拖链线 CE RoHS E517847 兄 AWM STYLE 20276<br>80℃ 30V VW-1 绿色PVC外被 耐油100℃x96h（UL758）<br>OD:6.3±0.3mm 红/黑/绿/绿黑/蓝/蓝黑 | 标柔线 |
| 3 | 连接器 | 1 | PCS | SC-26-3 | 26pin线端公头 半金,黑色外壳,三竹LOGO | |
| 4 | 标签 | 1 | PCS | CG-XLBQ-46*44 | 线缆标签46*44,自粘型，卷装(线径小于于8.0使用） | |
| 5 | 热缩管 | 1 | PCS | X-B-RSGH8-90 | 黑色 直径8mm 长度90mm | |
| 6 | 热缩管 | 6 | PCS | X-B-RSGH1.5-10 | 黑色 直径1.5mm 长度10mm | |
| 7 | 电池 | 1 | PCS | SC-DCE2-021-DL | EVE ER14505 3.6V 编码线电池盒 黑色外壳 PCB款，三竹 | |
| 8 | 热缩管 | 1 | PCS | X-B-RSGH1.5-20 | 黑色 直径1.5mm 长度20mm | |
| 9 | 线卡 | 1 | PCS | SZSC-26XK | 20-26pin配套线卡,橡胶线卡 | |

MATERIAL: SEE NOTE

FINISH:

| TOLERANCE UNSPECIFIED | |
|---|---|
| .XXX | ±0.10 |
| .XX | ±0.15 |
| .X | ±0.20 |
| ANGLE | ±0.5° |

THIRD ANGLE PROJECTION

| | NAME: | DATE: |
|---|---|---|
| ITEM: | | |
| DRAWN: | 马京冲 | 06/26/25 |
| DESIGNER: | 马京冲 | 06/26/25 |
| CHECKED: | | |
| APPROVED: | | |

嘉兴松州工业科技有限公司
SONGZHOU Industrial Technology Co., Ltd.

NAME: 高创电机P3C 100/130/180机座编码器线

PART NO: SFC-AH4A52-01口口-F

DRAWING NO: SZSR2470

UNIT: mm | SIZE: A3 | REV: 0

SCALE: 1:1 | SHEET: 1 OF 1