高创通用	长度（L）	裁线长度	放线误差
	L	依订单长度	L±0.2%mm

型号：SFC-A72A52-01口口-F

005:0.5M/ 01:1M/ 10:10M

REV	ZONE	LTR	DESCRIPTION	DATE	REVISER
0			正式发行	12/24/24	Lian

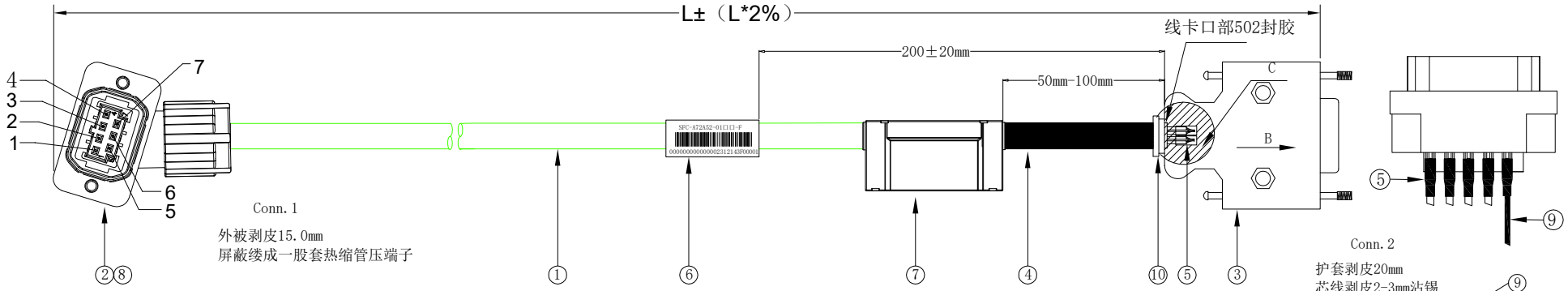

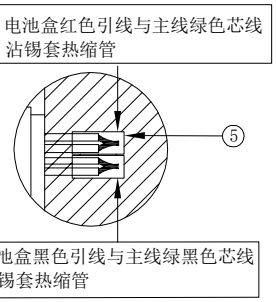

C: 2:1

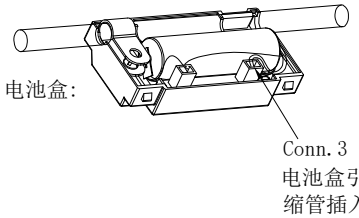

12	10	8	6	4	2	
13	11红	9	7	5	3	1 蓝
25	23	21	19	17	15	
26屏蔽	24黑	22	20	18	16	14蓝黑

B视图

松 州 科 技

受 控 文 件

日期:2025年02月16日

接线图
（适用于0-20米（含）以内）
（DP810YY NY 3P*24AWG）

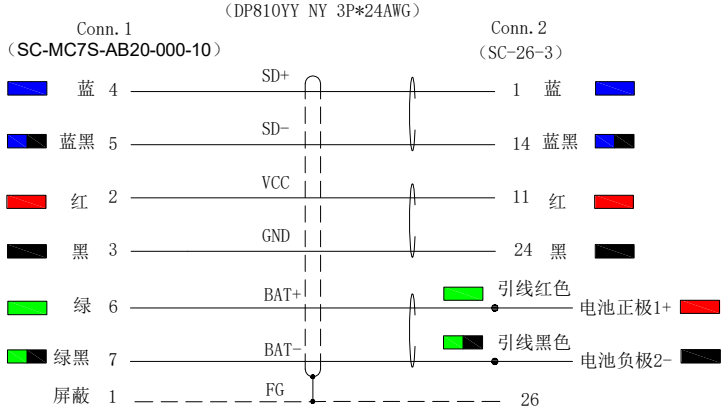

技术要求:
1、成品百分百测试断短路，误配;
2、导通阻抗：MAX 3Ω;
3、绝缘阻抗：≥20MΩ，DC 300V/10S;
4、AC耐压：300V/10S;漏电流：MAX 3mA;
5,未注公差尺寸：±5.0mm,总线长正公差不管控，负公差少于2%。

不同米数型号物料号对照表		
料号	型号	长度
	SFC-A72A52-0103-F	3米
	SFC-A72A52-0105-F	5米
	SFC-A72A52-0110-F	10米
	SFC-A72A52-0115-F	15米
	SFC-A72A52-0120-F	20米

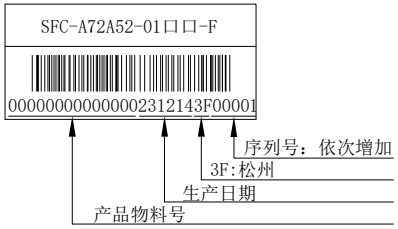

材料信息表:

序号	名 称	数量	单位	料 号	规格描述	备 注
1	线材	L	M	DP810YY NY 3P*24AWG 绿	6芯拖链线 CE RoHS E517847 兄 AWM STYLE 20276 80℃ 30V VW-1 绿色PVC外被 耐油100℃x96h（UL758） OD:6.3±0.3mm 红/黑/绿/绿黑/蓝/蓝黑	标柔线
2	连接器	1	PCS	SC-MC7S-AB20-000-10	12219400000601，MC编码器插头	三竹
3	连接器	1	PCS	SC-26-3（12119400000301）	26pin线端公头 半金,黑色外壳,三竹LOGO	三竹
4	热缩管	1	PCS	X-B-RSGH8-90	黑色 直径8mm 长度90mm	
5	热缩管	6	PCS	X-B-RSGH1.5-10	黑色 直径1.5mm 长度10mm	
6	标签	1	PCS	CG-XLBQ-44*46	线缆标签44*46 自粘型 卷装	
7	电池	1	PCS	DCH（12119400000139）	EVE ER14505 3.6V 编码线电池盒 黑色外壳 PCB款，三竹	三竹
8	信号端子	7	PCS	S-FMC19012220	12219400000582,适配AWG26-22线径,信号端子	三竹
9	热缩管	1	PCS	X-B-RSGH1.5-20	黑色 直径1.5mm 长度20mm	
10	线卡	1	PCS	SZSC-26XK	20-26pin配套线卡,橡胶线卡	

MATERIAL: SEE NOTE

FINISH:

THIRD ANGLE PROJECTION

TOLERANCE UNSPECIFIED	
.XXX	±0.10
.XX	±0.15
.X	±0.20
ANGLE	±0.5°

ITEM:	NAME:	DATE:
DRAWN:	LIAN	12/24/24
DESIGNER:	LIAN	12/24/24
CHECKED:		
APPROVED:		

嘉兴松州工业科技有限公司
SONGZHOU Industrial Technology Co., Ltd.

NAME: 高创电机PH3 60/80绝对值编码器线（前出线）

PART NO: SFC-A72A52-01口口-F

DRAWING NO: SZSR2415

UNIT: mm | SIZE: A3 | REV: 00

SCALE: 1:1 | SHEET: 1 OF 1