性能参数

项目	单位	数值
额定功率	kW	10.5
额定电压	V	380
额定电流	A	19.6
峰值电流	A	48.3
额定转速	r/min	2000
最高转速	r/min	2500
额定力矩	N.m	50
峰值力矩	N.m	123
反电势	V/krm	162
力矩系数	N.m/A	2.6
转子惯量	$kg.m^2 \times 10^{-4}$	98
绕组（线间）电阻	Ω	0.47
绕组（线间）电感	mH	11
电气时间常数	ms	23.4
极对数		4
重量	kg	45.2

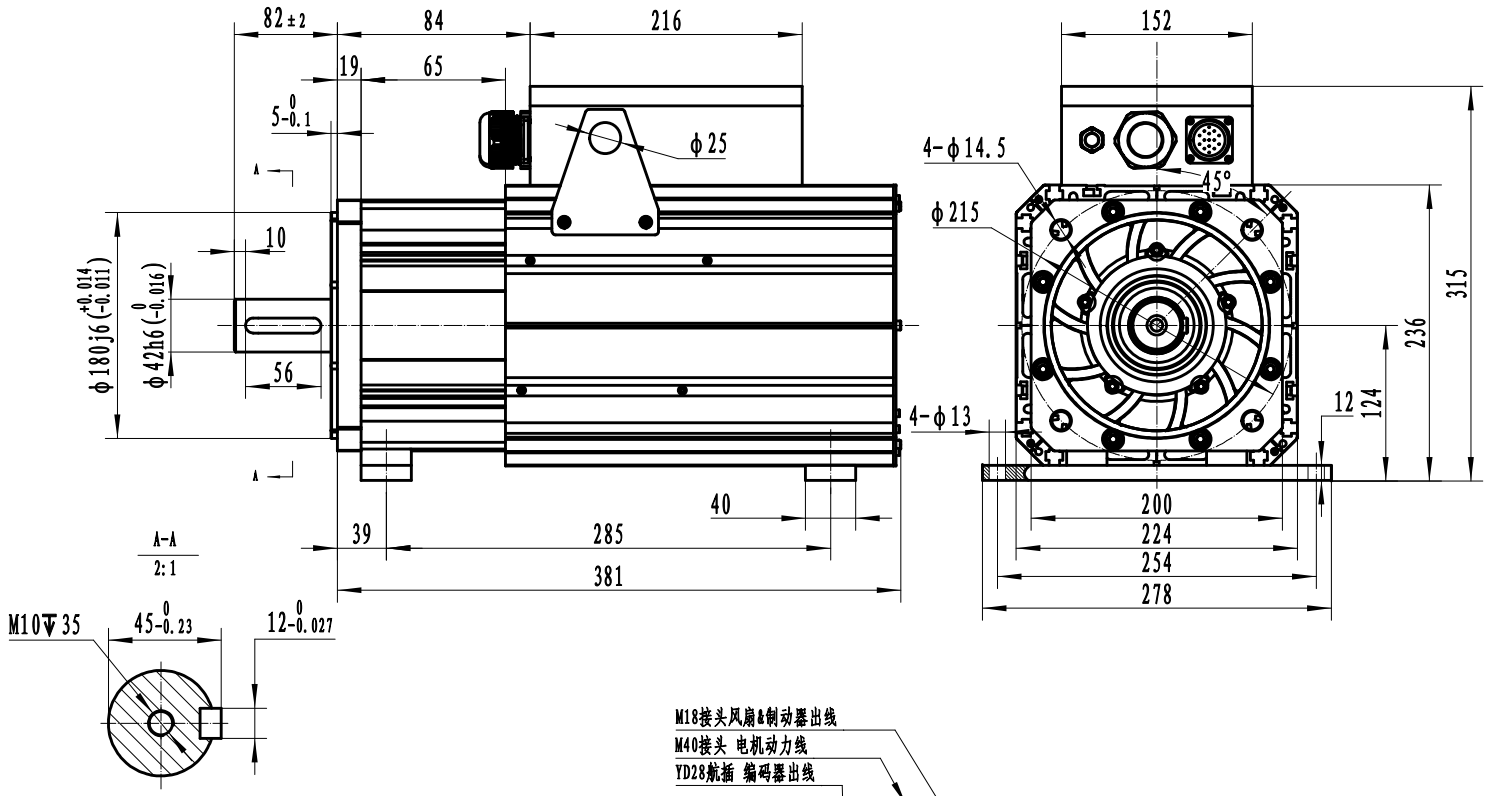

编码器零点与电机相位关系

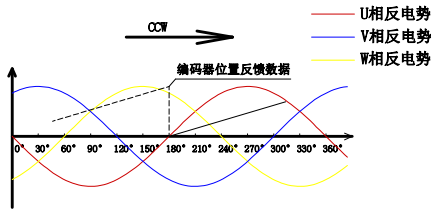

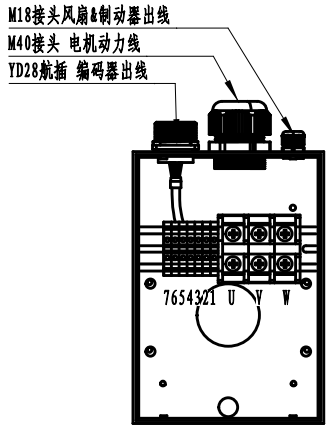

编码器线

插座型号	插头：YD28KJ7Z						
针脚编号	1	2	3	4	5	6	7
定　义	PE	E-	E+	SD-	0V	SD+	5V

温度传感器型号：

1.热敏电阻：MZ6-130-DS

1.传感器：KTY84-130

序号	7	6	5	4	3	2	1	U	V	W
颜色	蓝	黑	棕	黑	红	蓝	蓝	红	蓝	黄
定义	220V 风扇 L	220V 风扇 N	空	KTY84-130		MZ6-130-DS		电机动力线		

伺服电机的过载保护特性

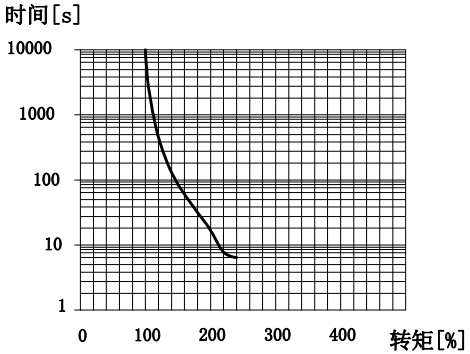

注：以上过载保护特性并不保证可在100%以上输出条件下连续使用
使用时，请将有效转矩控制在“转速-转矩特性”的连续使用范围内

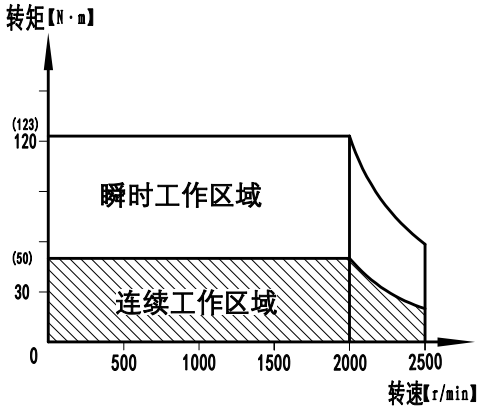

符合ROHS指令

G表示关键尺寸

Z表示重要尺寸

借(通)用件登记

2020年12月1日启用

版本号

标记	处数	更改文件号	签名	日期

设计			标准化	
审核			会签	
工艺			批准	

规格书

阶段标记	质量	比例
		1:6
共　张	第　张	

P3G-D11BB120ST-F

高创旋转伺服电机